GERAT
Professional Tools

Ручной опрессовочный насос TP-60

ПАСПОРТ

Содержание

1. ***ВВЕДЕНИЕ*** _____ ***3*** *стр.*
2. ***ПОРЯДОК РАБОТЫ*** _____ *3 стр.*
3. ***ТЕХНИЧЕСКИЕ ХАРАКТЕРИСТИКИ*** _____ *3 стр.*
4. ***ГАРАНТИЙНЫЕ ОБЯЗАТЕЛЬСТВА*** _____ *3 стр.*
5. ***ТЕХНИЧЕСКАЯ СХЕМА*** _____ *4 стр*

1. **Введение**

Ручной опрессовочный насос GERAT TP-60 предназначен для точной и быстрой проверки давления, а также для контроля герметичности трубопроводных систем и резервуаров в водопроводных, отопительных и сантехнических системах, в системах сжатого воздуха, паровых, в системах сжатого воздуха, паровых, охладительных и масляных установках, для котельных и при строительстве напорных резервуаров, идеален для заполнения солнечных батарей.

Постоянство давления обеспечивается за счет системы двойных клапанов с нержавеющей шаровой головкой. Особо прочный шарнир рычага с длинной рукояткой обеспечивает точную передачу усилий на поршень при наименьшем износе. Манометр защищен металлическим корпусом, емкость из оцинкованной листовой стали, устойчивая к воздействиям окружающей среды и холоду, 5 лет гарантии от коррозии. Металлический фильтр для защиты от загрязнения при обратном ходе. Шкала манометра с 3-мя измерительными системами.

2. Порядок работы

1. Подключите испытательный насос к системе и закройте вентиль V2.
2. Заполните систему жидкостью и стравите воздух.
   Плотно закройте все отверстия.
3. Закачивайте жидкость в систему, пока не будет достигнуто необходимое для испытания давление.
4. Закройте вентиль VI.
5. После окончания испытания сбросьте давление, открыв вентили VI и V2.

3. Технические характеристики

Диапазон испытаний:	0 - 60 бар, деление шкалы 1 бар 0 - 860 psi, деление шкалы 20 psi 0-6 MPa, деление шкалы 0,1 MPa
Объем емкости:	12 литров
Объем всасывания:	ок. 45 мл/такт
Присоединение:	R 1/2"

4. Гарантийные обязательства

Гарантия составляет 12 месяцев после передачи нового инструмента конечному пользователю. Время передачи определяется соответствующими оригинальными документами, подтверждающими покупку, которые должны содержать данные о дате покупки и название продукта. Все
неисправности, появившиеся в течении гарантийного срока, если причиной тому послужили дефекты материала или производственные дефекты- устраняется бесплатно. После устранения недостатков гарантийный срок инструментов не продляется и не выставляется вновь. Неестественный износ, неправильное обращение с инструментом, игнорирование правил эксплуатации, не подходящие производственные средства, чрезмерная нагрузка на инструмент, использование не по назначению, собственное или чужое вмешательство или иные причины, за которые компания GERAT не может нести ответственность, не являются случаем для гарантийного обслуживания.
Услуги по гарантийному обслуживанию могут осуществляться только авторизованной мастерской GERAT.

Замененная продукции и детали переходят в собственность GERAT. Расходы по отправке и получению инструмента несет пользователь. Законные права пользователя в особенности его право предъявлять претензии продавцу по недостаткам изделий остаются в силе. Издержки за доставку прибора в мастерскую и обратно несет потребитель.

5. Техническая схема

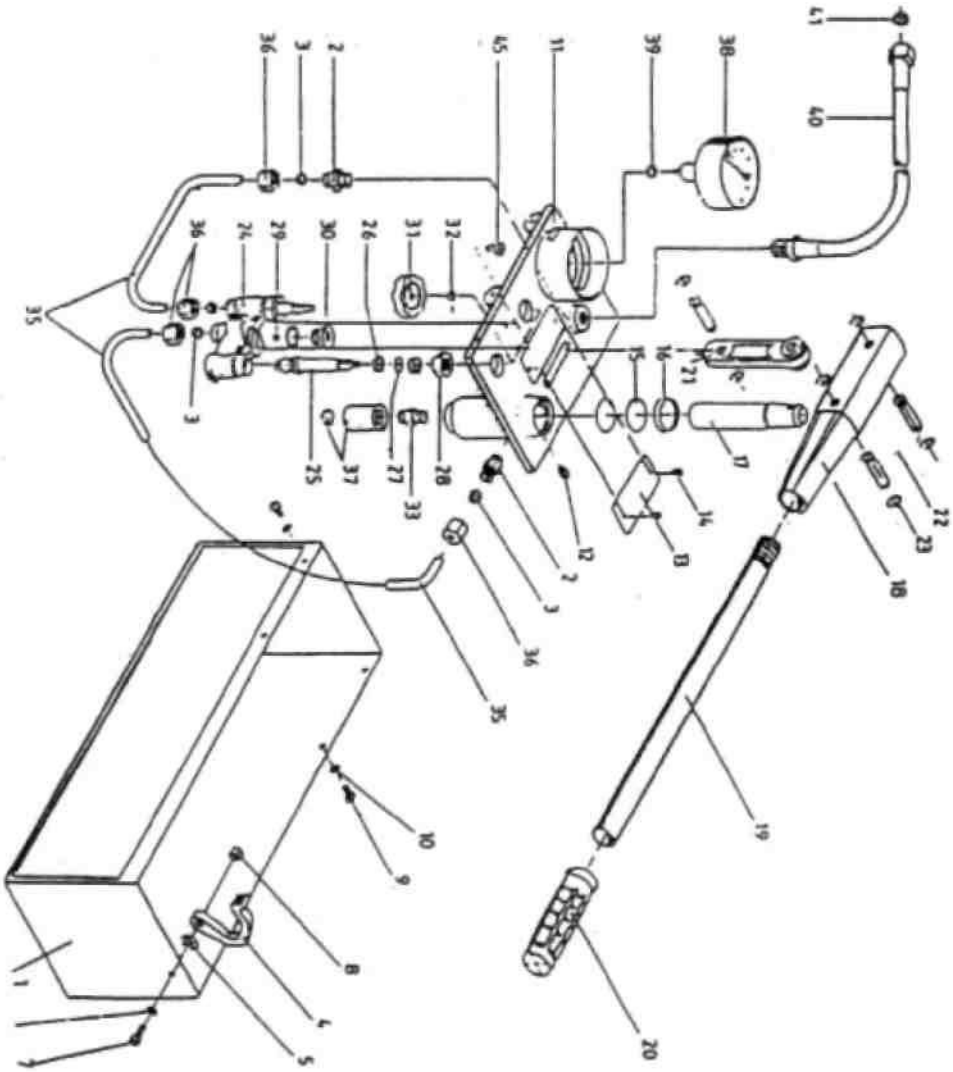

ГАРАНТИЙНЫЙ ТАЛОН №

Гарантийные условия

Завод-изготовитель предоставляет на приобретенное оборудование гарантию, покрывающую дефекты производства и материала, сроком 12 месяцев в соответствии с действующим законодательством РФ о защите прав потребителей. Гарантийное обслуживание и ремонт оборудования с соблюдением требований и норм изготовителя осуществляются на территории РФ только в фирменных сервисных центрах.
Гарантийные претензии рассматриваются только при наличии правильно заполненного гарантийного талона и товарной накладной (кассового чека).

Гарантия не распространяется:

- на неисправности, возникшие вследствие перегрузки или неправильной эксплуатации, применения оборудования не по назначению, а также нестабильности параметров электросети, нормы, установленные ГОСТ 13109-87;
- на неисправности, возникшие вследствие естественного износа оборудования (полная выработка ресурса, сильное внутреннее или внешнее загрязнение);
- на механические повреждения (трещины, сколы и т.д.) и повреждения, вызванные воздействием агрессивных сред и высоких температур, попаданием инородных предметов в вентиляционные решетки электроинструментов, а также повреждения, наступившие вследствие неправильного хранения (коррозия металлических частей);
- на быстро изнашиваемые части [угольные щетки, зубчатые ремни, резиновые уплотнения, сальники, защитные кожухи, смазку и т.п.), а также на сменные принадлежности (патроны, гребенки и т.п.), за исключением случаев механических повреждении вышеперечисленных частей, произошедших вследствие гарантийной поломки оборудования;
- на оборудование, вскрывавшееся или ремонтировавшееся в течении гарантийного срока вне сервисной службы;
- на оборудование с удаленным, стертым или измененным заводским номером, а также, если данные на оборудовании не соответствуют данным в гарантийном талоне.

Внимание!

Гарантийные обязательства действительны только в случае бережного обращения с оборудованием, соблюдения требований инструкции по эксплуатации и соблюдении техники безопасности.
Для сохранения гарантийных обязательств, а также для достижения максимально высокой эффективности работы оборудования и увеличения срока его службы, используйте только оригинальные расходные материалы и комплектующие.
Не пытайтесь разобрать оборудование самостоятельно! Это повлечет за собой аннулирование гарантийных обязательств!

Производитель	Gerat
Наименование	
Модель (Артикул)	
Серийный номер изделия	
Организация - продавец	ООО «ЦентрСнаб» 107497, г.Москва, 2-ой Иртышский проезд, д.11/17
Дата продажи	
Прием рекламаций и заявок на ремонт	т/ф (495) 644-23-23

С условиями гарантийного обслуживания ознакомлен. При покупке изделие было проверено, полностью укомплектовано и имеет безупречный вид.

Подпись покупателя _____
ООО «ЦентрСнаб»

М.П.